220020344460

中国认可
国际互认
检测
TESTING
CNAS L1045

检 验 报 告

TEST REPORT

BCTC-2023QC1-0544

产品名称：
Name of Product
E3Pro 平开下悬塑料窗（内开·中空）

委托单位：
Client
极景门窗有限公司

生产单位：
Manufacture
极景门窗有限公司

检验类别：
Test Category
委托检验

国 家 建 筑 幕 墙 门 窗 质 量 检 验 检 测 中 心

National Center of Quality Inspection and Testing for Building Curtain Walls and Windows & Doors

建科环能科技有限公司建筑环境与能源检测院

Testing Institute of Building Environment and Energy Jianke EET Co.,Ltd.

建科环能科技有限公司

Jianke EET Co.,Ltd.

国家建筑幕墙门窗质量检验检测中心

National Center of Quality Inspection and Testing for Building Curtain Walls and Windows & Doors

建科环能科技有限公司建筑环境与能源检测院

Testing Institute of Building Environment and Energy,Jianke EET Co., Ltd.

报告编号（No.）：BCTC-2023QC1-0544

委托单位 Client	极景门窗有限公司	检验类别 Test category	委托检验
地址 Add.	-------	样品编号 Sample NO.	2023QC1-0544
样品名称 Sample name	E3Pro 平开下悬塑料窗（内开·中空）	状态 State	正常
商标 Brand	-------	规格型号 Type/Model	(1450×1450×75)mm
生产单位 Manufacturer	极景门窗有限公司		
送样日期 Date of delivery	2023-09-04	数量 Quantity	1 樘
工程名称 Name of engineering	------		
检验地点 Place of test	河北省高碑店市兴隆大街 6 号	检验日期 Date of test	2023-09-05
检验项目 Test items	保温性能		
仪器设备 Instruments	C00K 保温检测设备		
检验依据 Test based on	GB/T 8484-2020《建筑外门窗保温性能检测方法》		
判定依据 Criteria based on	GB/T 31433-2015《建筑幕墙、门窗通用技术条件》		
检验结论 Test conclusion	保温性能：属 GB/T 31433-2015第 9 级 检验检测专用章 Seal 报告日期 Date：2023-09-07		
备注 Remark	------		

批　准：Approval　　审　核：Verification　　主检 Chief tester

玻璃配置：	（5Low-E+12Ar+5+12Ar+5Low-E）mm 暖边中空玻璃	面积：	2.10m^2

检测结果

序号	项目名称	检测结果		
1	保温性能	传热系数K值	1.1 W/(m^2·K)	属第 9 级 （GB/T 31433-2015）

(本页以下无正文)

E3Pro

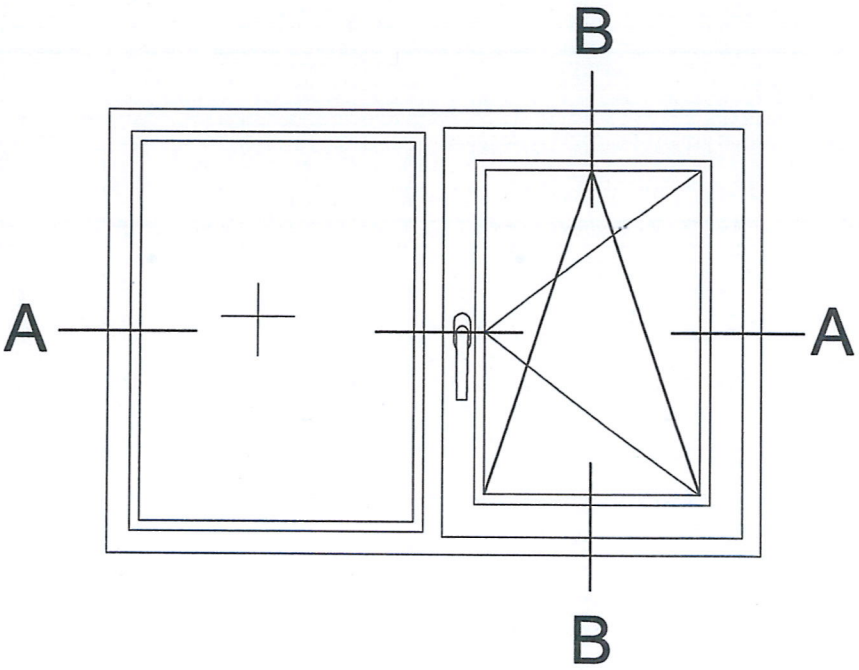

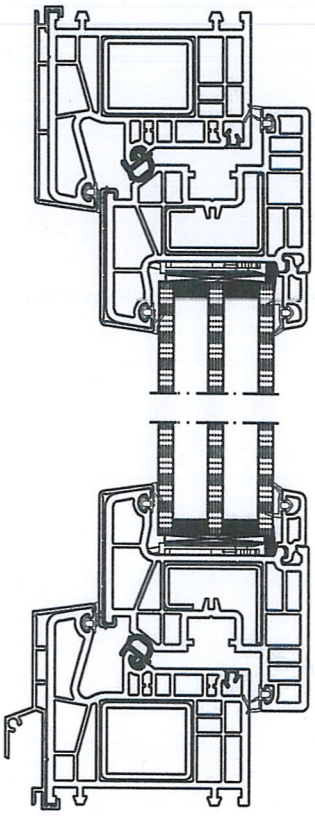

B — B

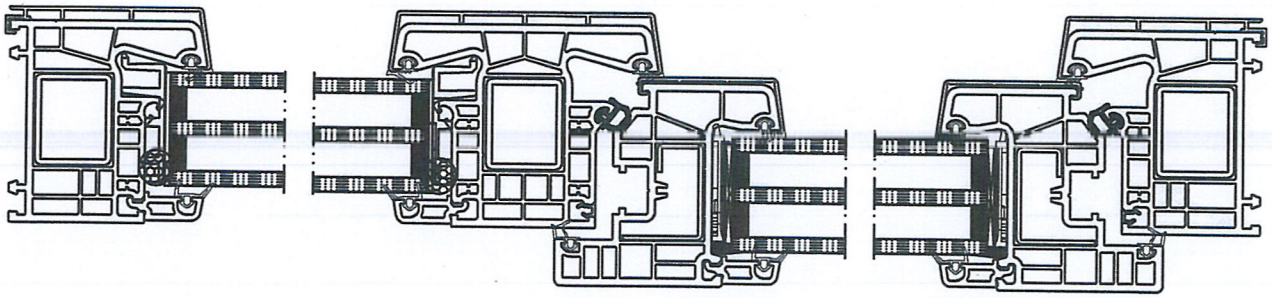

A — A

门窗保温性能分级表

GB/T 31433-2015

单位为瓦每平方米开

分 级	1	2	3	4	5	6	7	8	9	10
分级指标值K	K≥5.0	5.0＞K≥4.0	4.0＞K≥3.5	3.5＞K≥3.0	3.0＞K≥2.5	2.5＞K≥2.0	2.0＞K≥1.6	1.6＞K≥1.3	1.3＞K≥1.1	K＜1.1
注：第 10 级应在分级后同时注明具体分级指标值。										